HARD- & SOFTWARE
ENTWICKLUNGEN

Montage OXK-14 Hartglas

1. Maße

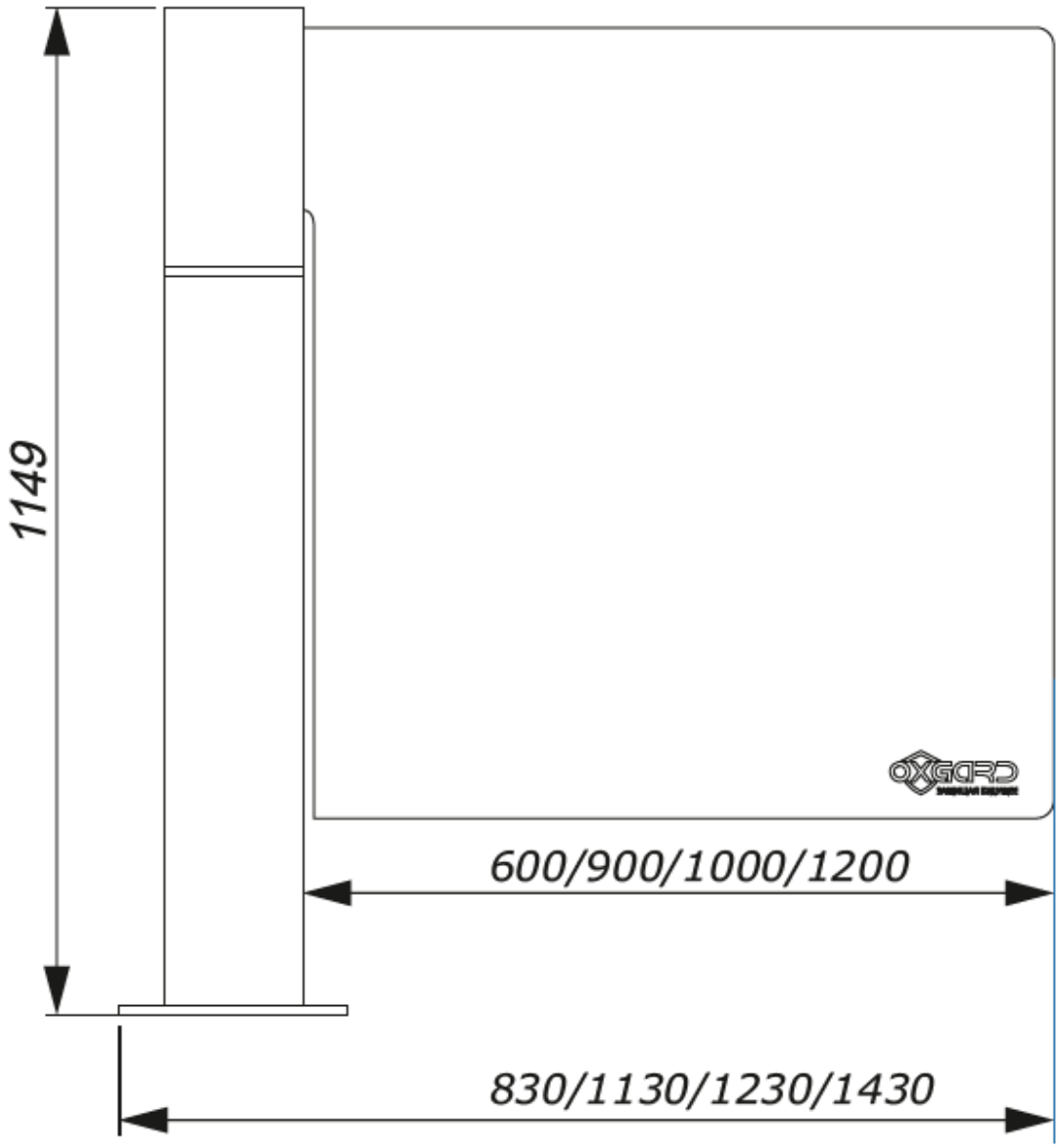

2. Installation der Schwenktüre

Den Torflügel mit den Befestigungsschrauben am Pfosten anbringen. Stellen Sie sicher, dass der Torflügel sicher am Pfosten befestigt ist. Löcher mit einem Durchmesser von 16 mm markieren und bohren.

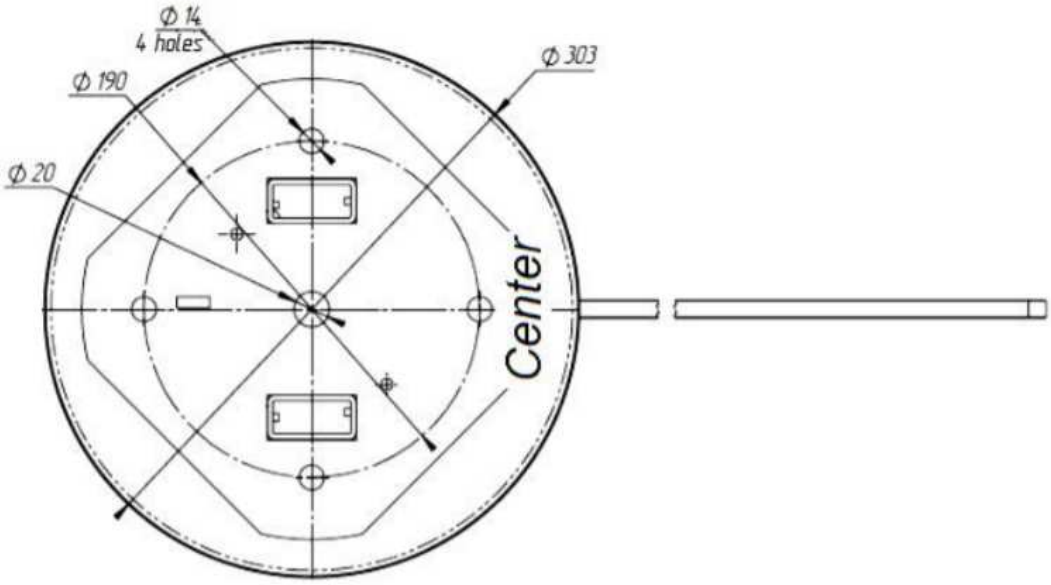

3. Öffnen und Anschliessen

Der Anschluss von Netzteil, Bedienfeld und ACS sollte an der Platine (Cross-Board) erfolgen

3.1. Öffnen

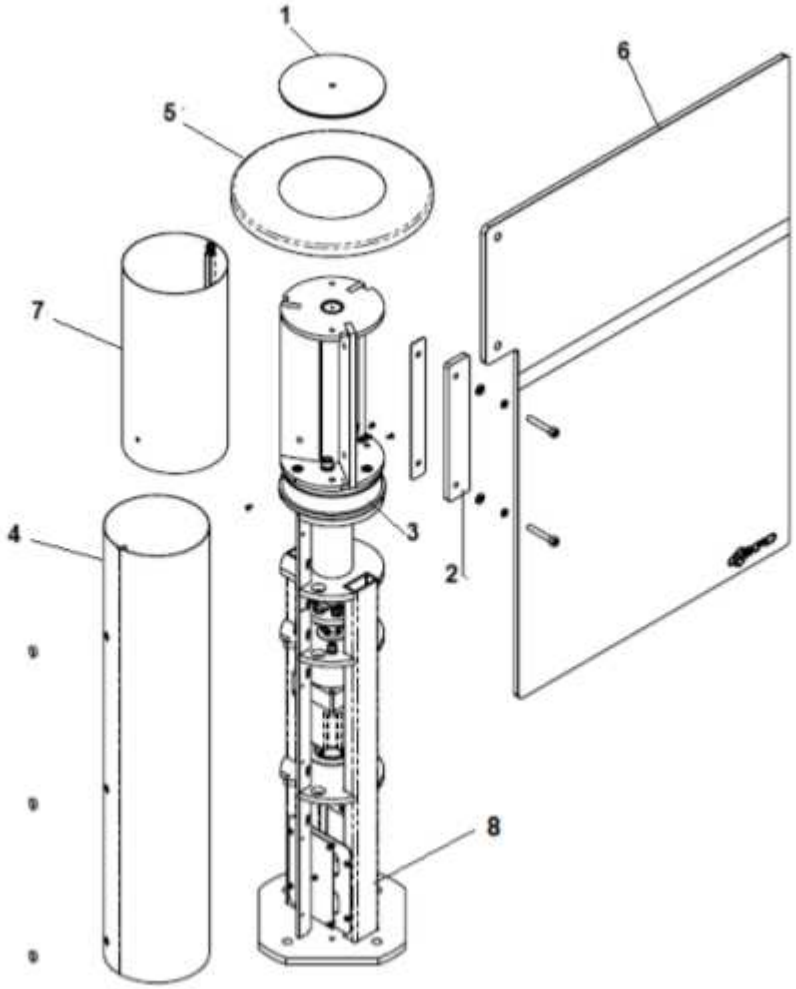

1 - Cover; 2 – Insert; 3 - Indication panel; 4- Body housing;
5 – Cap; 6- Glass; 7- Upper housing; 8 - Location of cross-board

3.2. Anschluss

Leiterplatte und Lage der Steckverbinder für
Netzteil, Bedienfeld, ACS und Sicherheits- und Brandmeldeanlage.

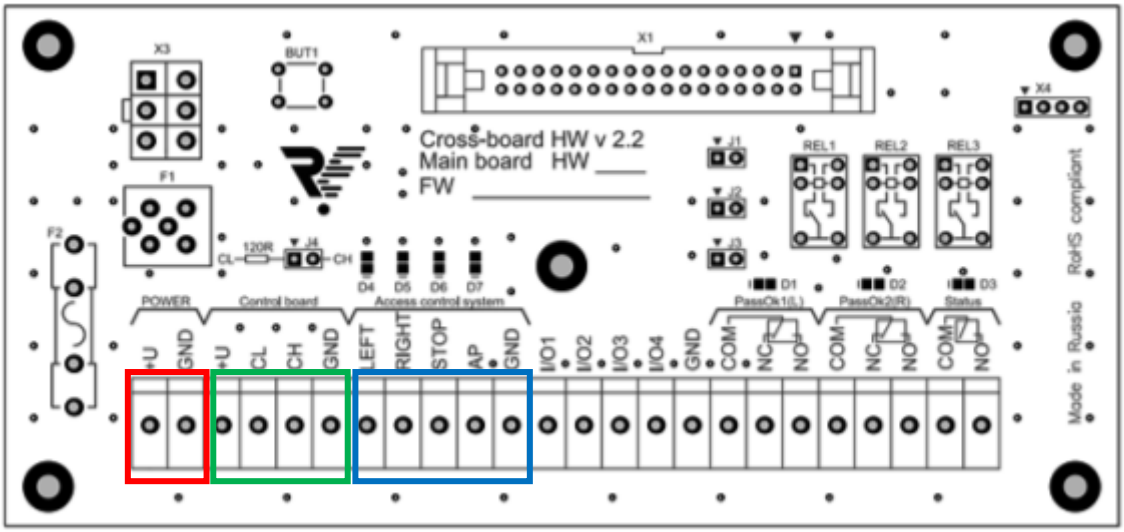

Rot = Anschluss der Stromversorgung 24V mindestens 7A
Grün = Anschluss Fernbedienung
Blau = Anschluss Steuerung durch Kundensystem (Die Steuerung erfolgt Left oder Right gegen GND) AP wird nicht verwendet.

3.3. Anschluss Fernbedienung

Schliessen Sie die Fernbedienung am Cross-Board an.

Terminal marking	Wire color
24V	Red
CL	Yellow
CH	Green
GND	Blue

Hard- & Software Entwicklungen
Frank Schneider
Margarethenstrasse 4
71560 Sulzbach / Murr

Telefon: 07193 9349380
Handy: 01727130864
E-Mail info@drehsperren-shop.de